2.2 Componenti principali

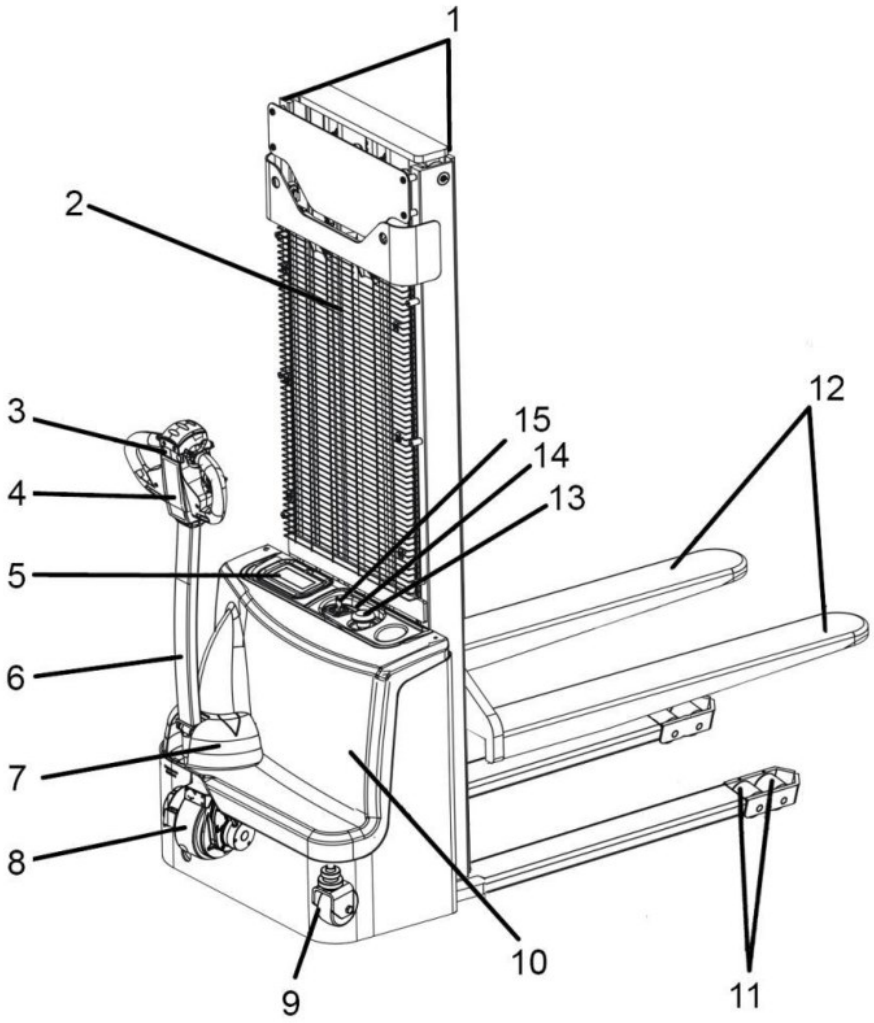

Componenti principali

Pos.	Tipo	Componente
1	○	Montante
2	●	Cilindro completo
3	●	Acceleratore completo
4	●	Testa del timone (scatola comandi)
5	○	Spina di ricarica
6	●	Asta del timone
7	●	Carter inferiore
8	●	Gruppo di trazione completo
9	●	Ruota pivottante completa
10	●	Carter superiore
11	●	Rullo di carico
12	○	Forche
13	●	Pulsante di arresto di emergenza
14	●	LED di ricarica
15	●	Interruttore a chiave con chiavi
15	■	Tasti del comando intelligente

● = Di serie ■ = Opzionale ○ = Disponibile in diverse specifiche a scelta

3 Specifiche della versione standard

➔ I dati tecnici riportati di seguito sono dati standard. Il costruttore si riserva il diritto di apportare modifiche e integrazioni tecniche.

3.1.1 Dati tecnici standard – WS15H / WS15H-Li

Gruppo	Rif.	Descrizione	Simbolo	Unità		ELEVAE35LI - ELEVAE40LI
Identificazione	1.2	Modello	—	—		WS15H-Li
Identificazione	1.3	Alimentazione	—	—		Batteria al litio
Identificazione	1.4	Tipo di conduzione	—	—		Operatore a terra
Identificazione	1.5	Portata / carico nominale	Q	kg		1500
Identificazione	1.6	Distanza baricentro del carico	c	mm		500
Identificazione	1.8	Distanza del carico, asse ruota motrice – forche	x	mm		796
Identificazione	1.9	Passo	y	mm		1210
Pesi	2.1	Peso in servizio (senza batteria) (2,5 m)	—	kg		540,4
Pesi	2.2	Carico sugli assi, a pieno carico ant./post. (2,5 m)	—	kg		616,5/1438,5
Pesi	2.3	Carico sugli assi, a vuoto ant./post. (2,5 m)	—	kg		416/139
Ruote/telaio	3.1	Ruote	—	—		PU
Ruote/telaio	3.2	Dimensioni ruote anteriori	Ø × largh.	mm		φ210×70
Ruote/telaio	3.3	Dimensioni ruote posteriori	Ø × largh.	mm		φ80×70
Ruote/telaio	3.4	Ruote supplementari (dimensioni)	Ø × largh.	mm		φ115×55
Ruote/telaio	3.5	Numero ruote ant./post. (x = motrici)	—	—		1x + 1 / 4
Ruote/telaio	3.6	Carreggiata anteriore	b10	mm		550
Ruote/telaio	3.7	Carreggiata posteriore	b11	m		390 (forche 560) / 525 (forche 680)
Dimensioni	4.2	Altezza montante abbassato	h1	mm		1730
Dimensioni	4.4	Altezza di sollevamento (standard)	h3	mm		2500
Dimensioni	4.5	Altezza montante sfilato	h4	mm		2935
Dimensioni	4.9	Altezza timone in posizione di marcia, min./max.	h14	mm		910/1270
Dimensioni	4.15	Altezza forche abbassate	h13	mm		85±2
Dimensioni	4.19	Lunghezza totale	l1	mm		1730 (forche 1150) / 1800 (forche 1220)
Dimensioni	4.20	Lunghezza fino al dorso delle forche	l2	mm		560
Dimensioni	4.21	Larghezza totale del telaio	b1	mm		820
Dimensioni	4.22	Dimensioni forche	s/e/l	mm		70×160×1150 (1220)
Dimensioni	4.25	Larghezza esterna forche	b5	mm		560/680
Dimensioni	4.32	Altezza libera dal suolo, centro passo	m2	mm		30
Dimensioni	4.34.1	Larghezza corridoio, pallet 1000 × 1200 trasversale	Ast	mm		2268
Dimensioni	4.34.2	Larghezza corridoio, pallet 800 × 1200 longitudinale	Ast	mm		2194
Dimensioni	4.35	Raggio di sterzata	Wa	mm		1425
Prestazioni	5.1	Velocità di marcia, con/senza carico	—	km/h		4/4,5
Prestazioni	5.2	Velocità di sollevamento, senza carico	—	mm/s		0–190
Prestazioni	5.2	Velocità di sollevamento, con carico	—	mm/s		0–102
Prestazioni	5.3	Velocità di discesa, senza carico	—	mm/s		20–200
Prestazioni	5.3	Velocità di discesa, con carico	—	mm/s		30–135
Prestazioni	5.8	Pendenza max superabile, con/senza carico	—	%		5/10
Prestazioni	5.10	Freno di servizio	—	—		Elettromagnetico

Gruppo	Rif.	Descrizione	Simbolo	Unità		ELEVAE35LI - ELEVAE40LI
Motori elettrici	6.1	Potenza motore di trazione S2 60 min	—	kW		0,75
Motori elettrici	6.2	Potenza motore di sollevamento S3 15%	—	kW		2,5
Motori elettrici	6.4	Tensione batteria / capacità nominale K5	—	V/Ah	●	● 24 V/60 Ah litio; ■
Motori elettrici	6.5	Peso batteria ±5%	—	kg		● 15 kg (60 Ah); ■
Motori elettrici	6.6	Consumo energetico secondo EN 16796	—	kWh		0,42
Altri dati	8.1	Tipo di controllo della trazione	—	—		Controllo di velocità DC
Altri dati	8.4	Livello sonoro all'orecchio dell'operatore secondo EN 12053	—	dB(A)		<75

WS15H/WS15H-Li – dati montante duplex

Voce	Simbolo	Unità	ELEVAE35LI	ELEVAE40LI
Altezza montante abbassato	h1	mm	2230	2550
Altezza di sollevamento	h3	mm	3500	4000
Altezza montante sfilato	h4	mm	3935	4370
Peso in servizio (senza batteria)	—	kg	586,4	623,4
Peso in servizio (batteria litio 60 Ah)	—	kg	601	638
Peso in servizio (batteria litio 100 Ah)	—	kg	610	647
Peso in servizio (batteria GEL 71 Ah)	—	kg	633	670
Peso in servizio (batteria GEL 89 Ah)	—	kg	638	675

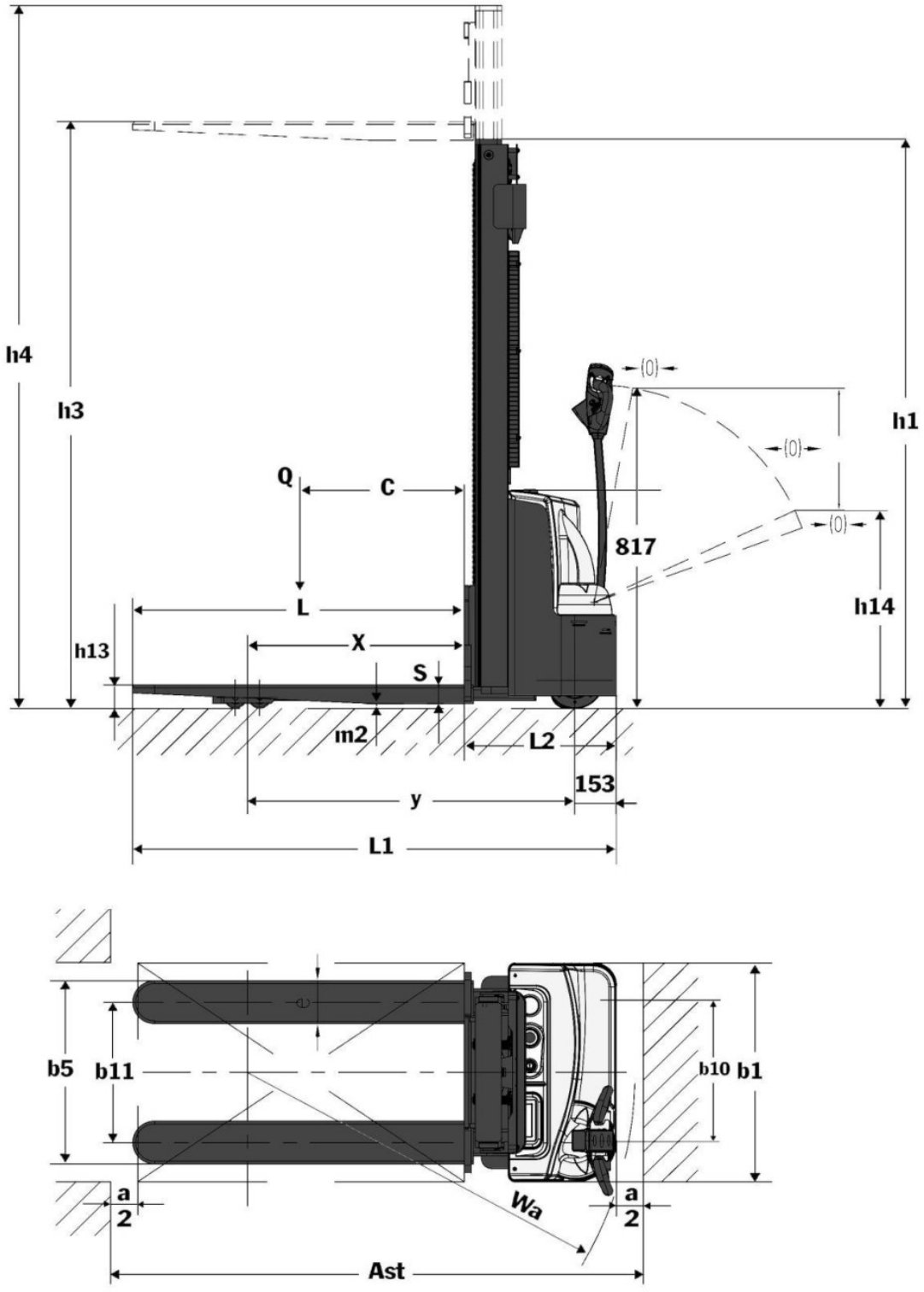

Quote d'ingombro

3.2 Norme EN

➔ **Emissione sonora:** < 75 dB(A), secondo EN 12053 armonizzata con ISO 4871.